INTERVENTO SULLA FONDAZIONE DELLA PILA 16

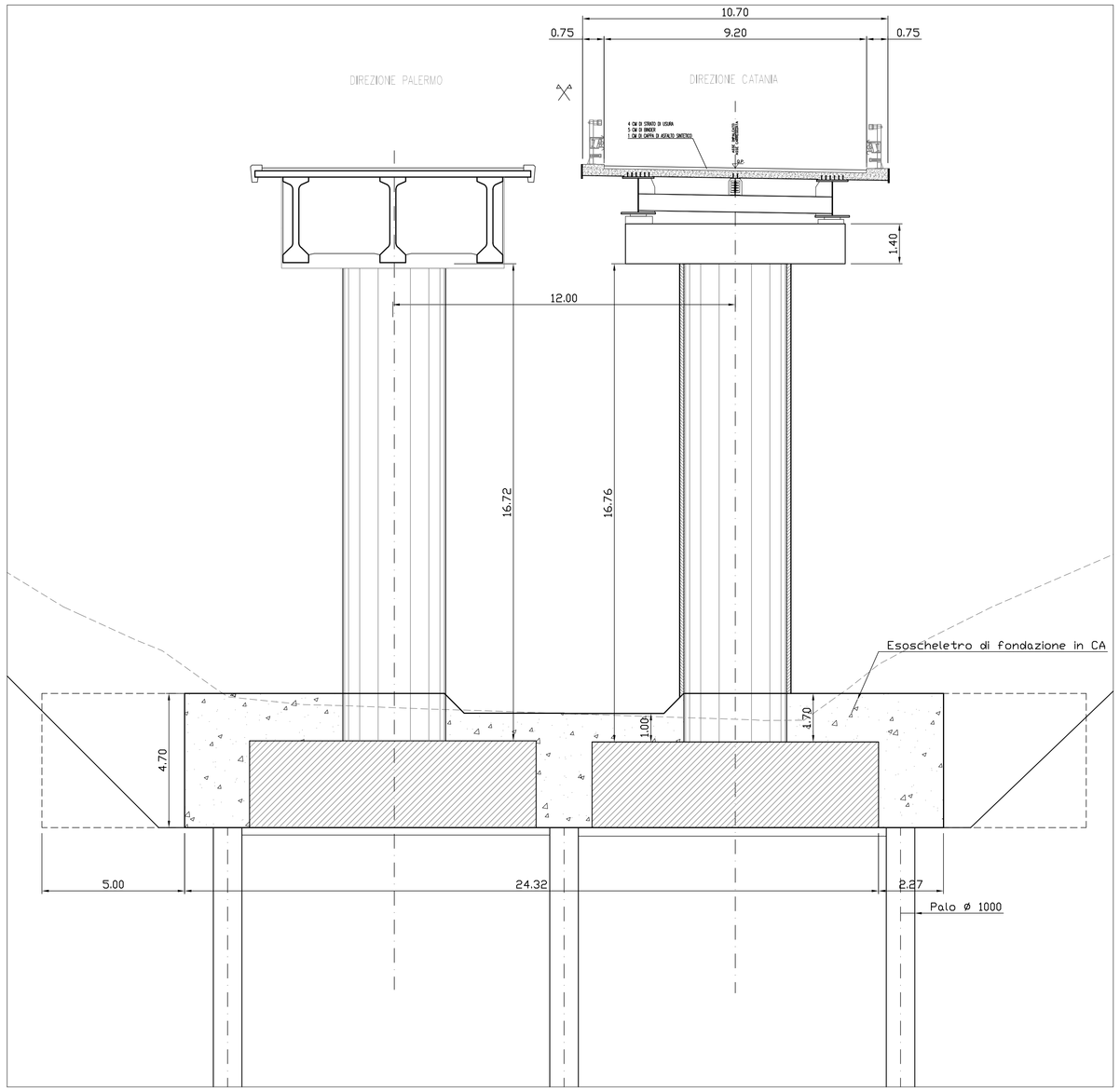

SEZIONE TRASVERSALE
(intervento sulla fondazione della pila 16)
scala 1:100

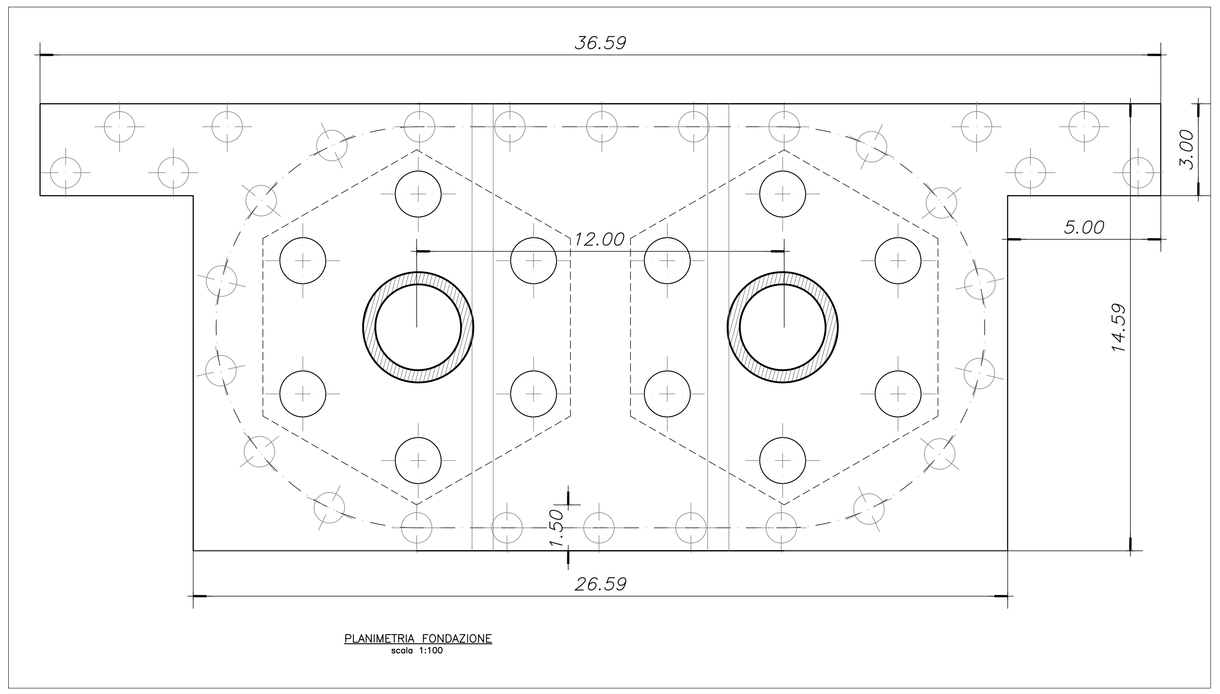

PLANIMETRIA FONDAZIONE
scala 1:100

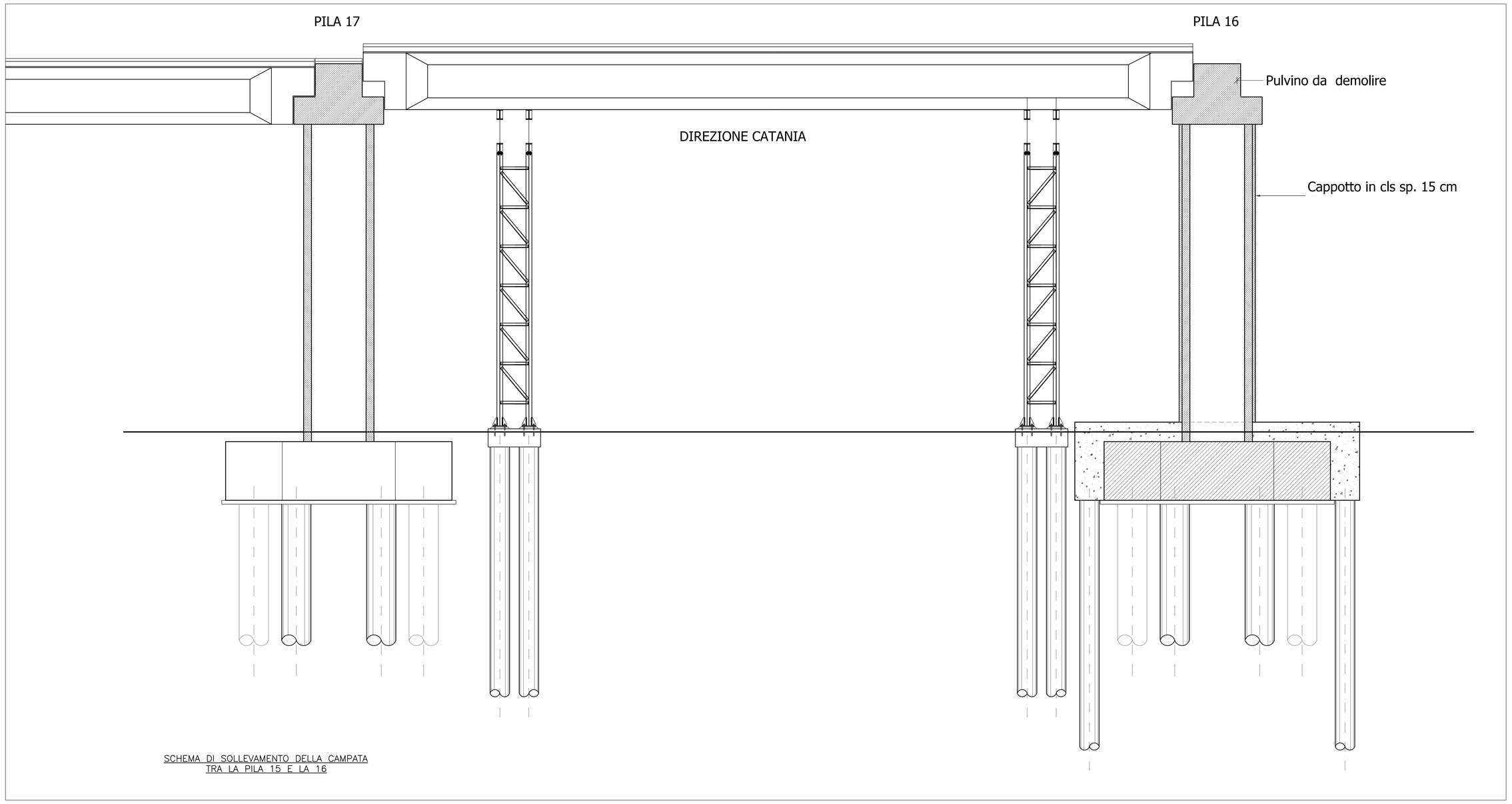

SCHEMA DI SOLLEVAMENTO DELLA CAMPATA
TRA LA PILA 15 E LA 16

DEMOLIZIONE E RICOSTRUZIONE DEL PULVINO
DELLA PILA 16

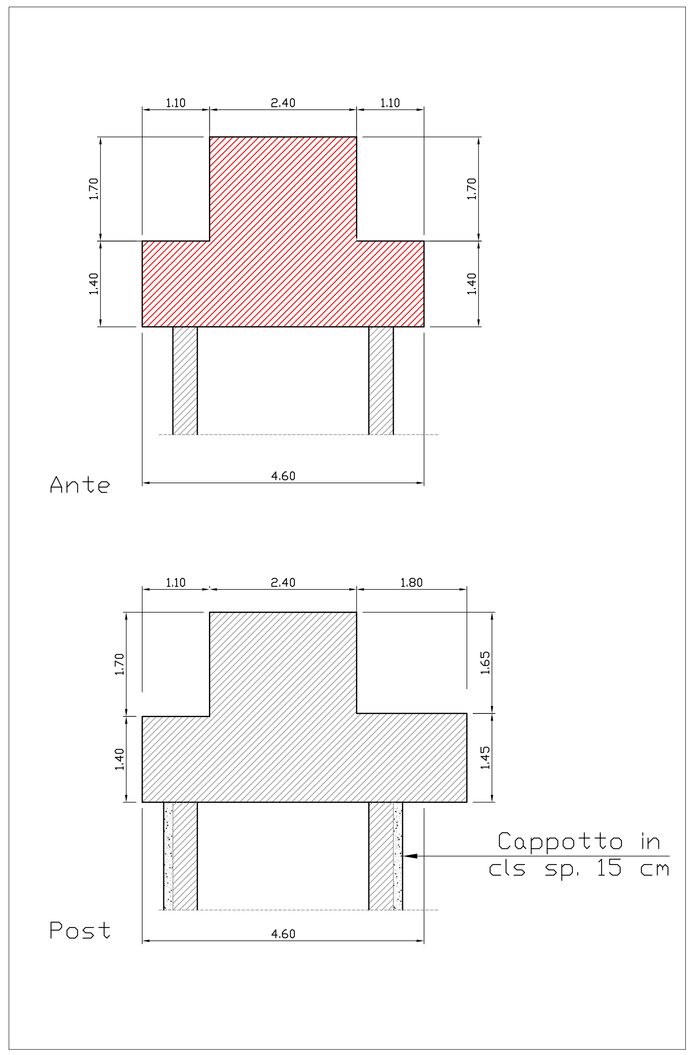

SEZIONI PULVINO
scala 1:100

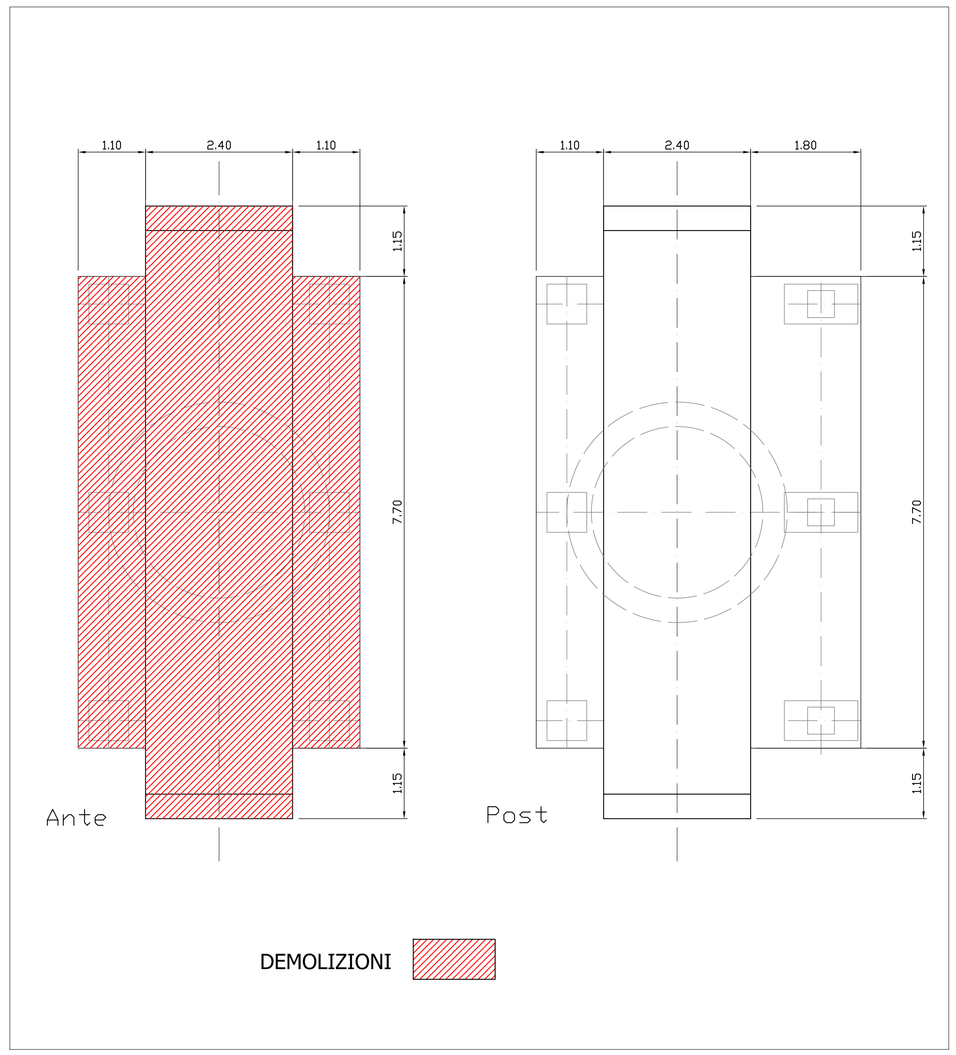

PLANIMETRIE PULVINO
scala 1:100

Anas SpA

Direzione Progettazione e Realizzazione Lavori

AUTOSTRADA A19 "PALERMO – CATANIA"
RICOSTRUZIONE DELLA CARREGGIATA DIR. CATANIA
DEL VIADOTTO IMERA I TRA LE PILE N.16 E N. 22

PROGETTO PRELIMINARE

PROGETTAZIONE: ANAS - DIREZIONE PROGETTAZIONE E REALIZZAZIONE LAVORI

PROGETTISTA:
Dott. Ing. FULVIO MARIA SOCCODATO
Ordine Ing. di Roma n. 18861

IL GEOLOGO:
Geol. SERENA MAJETTA
Ordine Geol. del Lazio n. 928

IL COORDINATORE PER LA SICUREZZA IN FASE DI PROGETTAZIONE:
Geom. FABIO GIORDANI

VISTO: IL RESPONSABILE DEL PROCEDIMENTO:
Ing. Ettore de la Grennelais

PROTOCOLLO | DATA

GRUPPO DI PROGETTAZIONE ANAS

Arch. Alberto Aronica	– Coordinamento
Ing. Domenico Cimino	– Coordinamento
Geol. Giovanni Montana	– Geologia
Ing. Gilverto Beretta	– Ambiente e canterizzazione
Arch. Barbara Banchini	– Ambiente e canterizzazione
Geom. Giovanni Cannarozzi	– Cartografia
Geom. Carmelo Zema	– Cartografia
Geom. Stefano De Masi	– Computi, Stime e Capitolati
Geom. Marco Sanucci	– Sicurezza
Geol. Giuseppe Cardillo	– Cave e Discariche
Ing. Attilio Pertile	– Idraulica
Ing. Gianfranco Fusari	– Strade
Ing. Giovanni Battista Pierro	– Strade
Ing. Enrico Militiga	– Geotecnica
Geom. Alessandro Cortese	– Geotecnica
Geol. Francesco Scialdo	– Geologia
Ing. Massimo Targuini Guetti	– Strutture
Ing. Giuseppe Devitofrancesco	– Strutture
Dott. Alberto Barresi	– Espropri (Supporto DIPA)
Geom. Carmelo Sorce	– Cartografia (Supporto DIPA)

RESPONSABILI DI UNITA' INGEGNERIA:

Ing. Fabio Maria SOCCODATO	– Ingegneria del Territorio
Ing. Alessandro MONELI	– Ingegneria Geotecnica e Impianti
Ing. Achille DEVITOFRANCESCO	– Ingegneria Opere Civili
Geom. Fabio GIORDANI	– Ingegneria Computi, Stime e Capitolati

Opere d'arte

Soluzione 1

Interventi sulla pila 16

PROGETTO	LIV. PROG.	N. PROG.	NOME FILE	REVISIONE	SCALA:
DPPA	16	P 1501	T00VI01STRDI02A	A	–

	–	–	–	–	–
	–	–	–	–	–
			–	–	–
A	Emissione per approvazione	Nov. 2015	Arch. Bonoli	Ing. Tarquini Guetti	Ing. Devitofrancesco
		DATA	REDATTO	VERIFICATO	APPROVATO