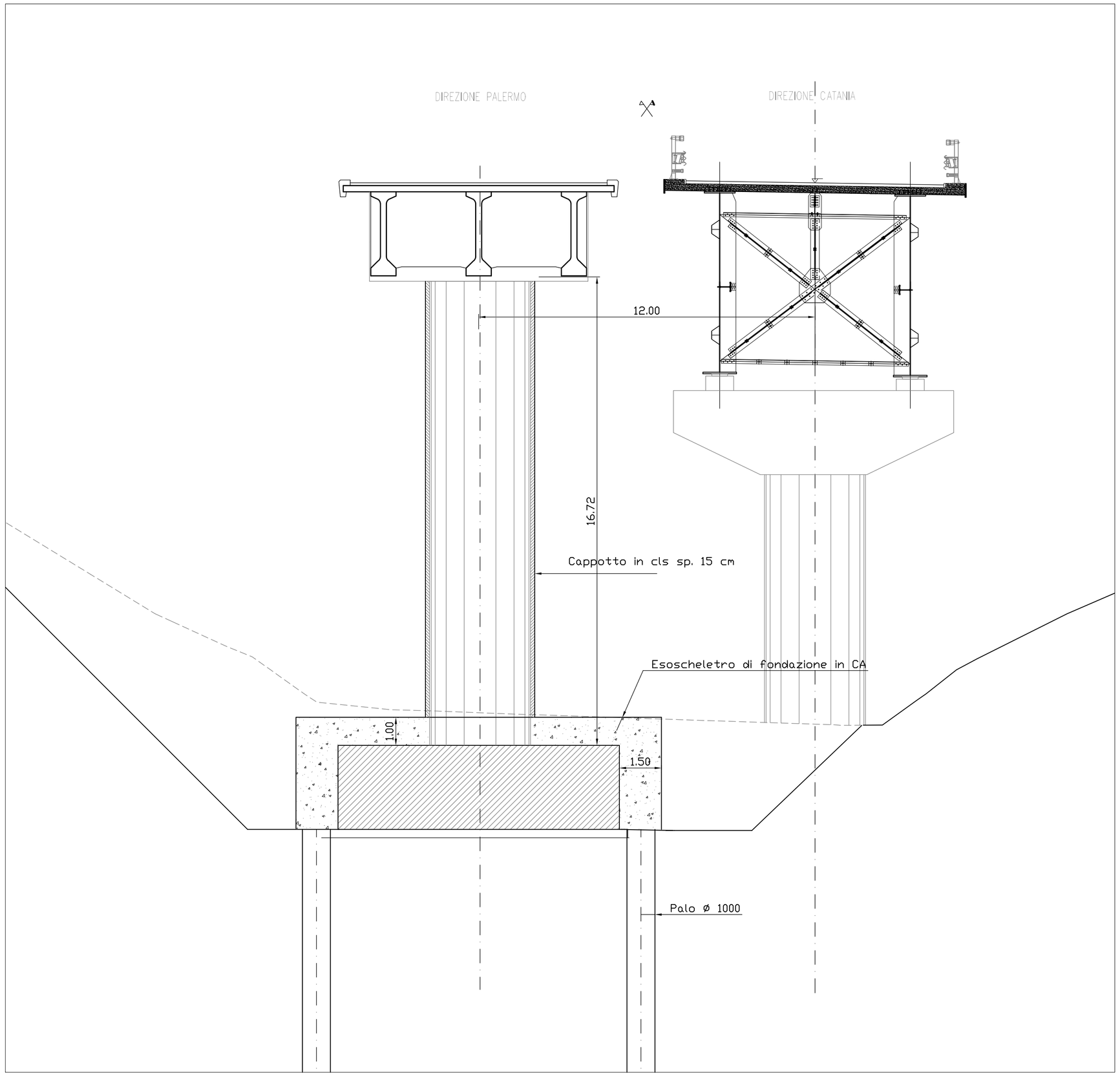

SEZIONE TRASVERSALE
(intervento sulla fondazione)
scala 1:100

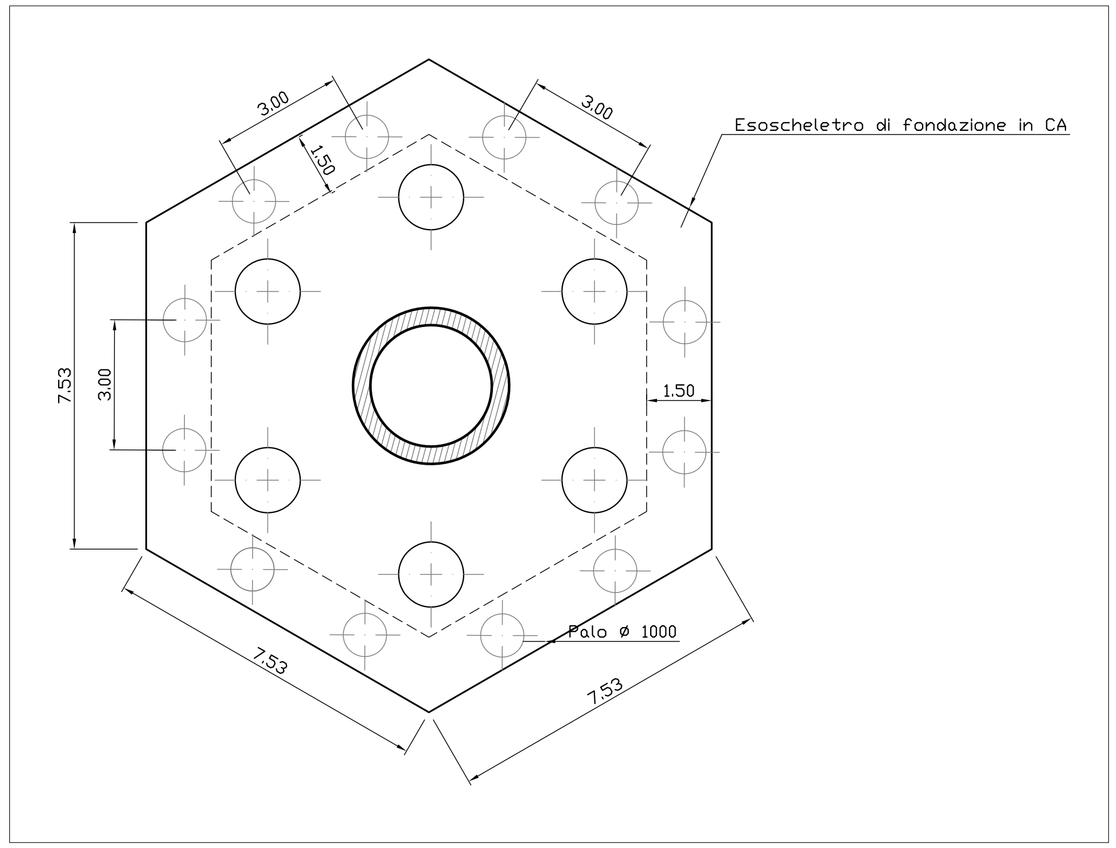

PLANIMETRIA FONDAZIONE
scala 1:100

Anas SpA

Direzione Progettazione e Realizzazione Lavori

AUTOSTRADA A19 "PALERMO – CATANIA"
RICOSTRUZIONE DELLA CARREGGIATA DIR. CATANIA
DEL VIADOTTO IMERA I TRA LE PILE N.16 E N. 22

PROGETTO PRELIMINARE

PROGETTAZIONE: ANAS - DIREZIONE PROGETTAZIONE E REALIZZAZIONE LAVORI

PROGETTISTA:
Dott. Ing. FULVIO MARIA SOCCODATO
Ordine Ing. di Roma n. 18861

IL GEOLOGO:
Geol. SERENA MAJETTA
Ordine Geol. del Lazio n. 928

IL COORDINATORE PER LA SICUREZZA IN FASE DI PROGETTAZIONE:
Geom. FABIO QUONDAM

VISTO: IL RESPONSABILE DEL PROCEDIMENTO:
Ing. Ettore de la Grennelais

PROTOCOLLO | DATA

GRUPPO DI PROGETTAZIONE ANAS

Arch. Alberto Aronica	*– Coordinamento*
Ing. Domenico Cimino	*– Coordinamento*
Geol. Giovanni Montana	*– Geologia*
Ing. Ginevra Beretta	*– Ambiente e cantierizzazione*
Arch. Barbara Banchini	*– Ambiente e cantierizzazione*
Ing. Gabriele Giovannini	*– Cartografia*
Geom. Carmelo Zema	*– Espropri*
Geom. Stefano De Masi	*– Computi, Stime e Capitolati*
Geom. Marco Spinucci	*– Sicurezza*
Geol. Giuseppe Cardillo	*– Cave e Discariche*
Ing. Attilio Petrillo	*– Idraulica*
Ing. Gianfranco Fusani	*– Strade*
Ing. Francesco Primieri	*– Strade*
Ing. Enrico Miliga	*– Geotecnica*
Geom. Alessandro Cortese	*– Geotecnica*
Geol. Francesca Sciubba	*– Geologia*
Ing. Massimo Torquini Guetti	*– Strutture*
Arch. Gianluca Bonoli	*– Strutture*
Dott. Alberto Barreca	*– Espropri (Supporto DRPA)*
Geom. Carmelo Sorce	*– Cartografia (Supporto DRPA)*

RESPONSABILI DI UNITA' INGEGNERIA:

Ing. Fulvio Maria SOCCODATO	*– Ingegneria del Territorio*
Ing. Alessandro MICHELI	*– Ingegneria Geotecnica e Impianti*
Ing. Achille DEVITOFRANCESCHI	*– Ingegneria Opere Civili*
Geom. Fabio QUONDAM	*– Ingegneria Computi, Stime e Capitolati*

Opere d'arte

Soluzione 1

interventi sulle fondazioni delle pile 18, 19, e 20

PROGETTO	LIV. PROG.	N. PROG.	NOME FILE T00VI01STRDI04A	REVISIONE	SCALA:
DPPA	16	P 1501	T00VI01STRDI04	A	–

	–	–	–	–	–
	–	–	–	–	–
			–	–	–
A	Emissione per approvazione	Nov. 2015	Arch. Bonoli	Ing. Torquini Guetti	Ing. Devitofranceschi
		DATA	REDATTO	VERIFICATO	APPROVATO