SEZIONE TRASVERSALE SULLA PILA

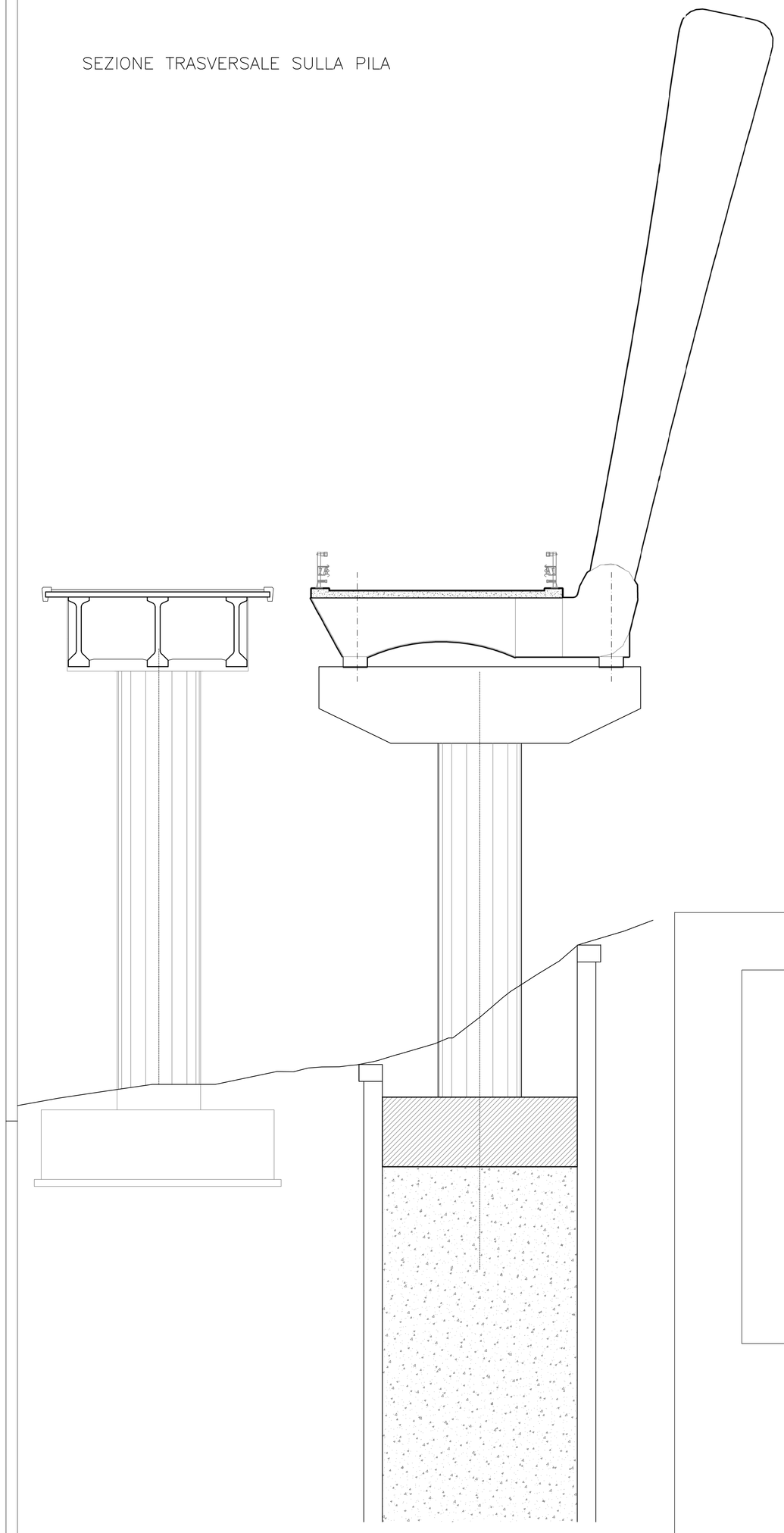

DIREZIONE PALERMO

DIREZIONE CATANIA

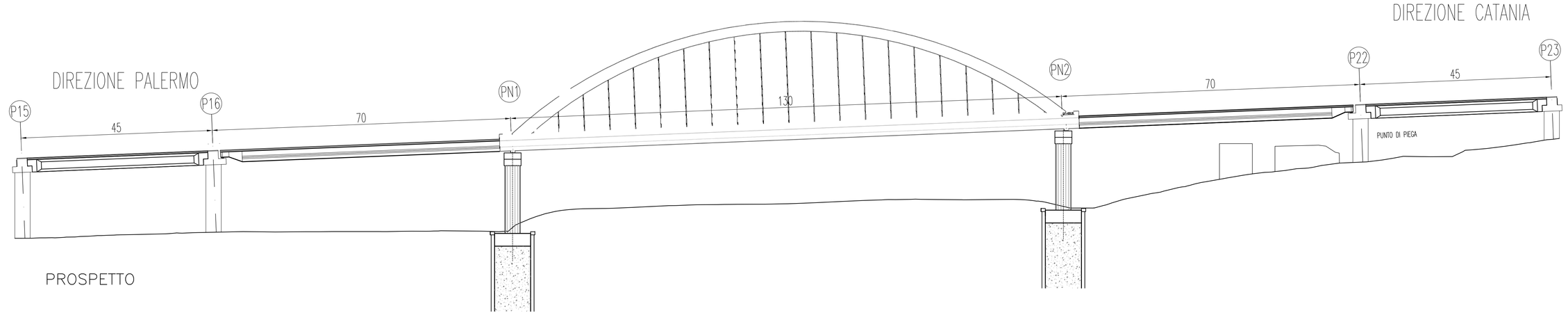

PROSPETTO

DIREZIONE PALERMO

DIREZIONE CATANIA

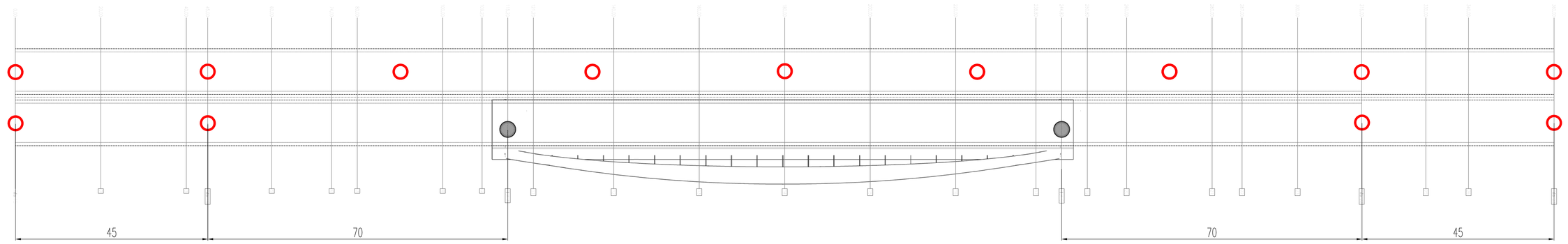

PLANIMETRIA

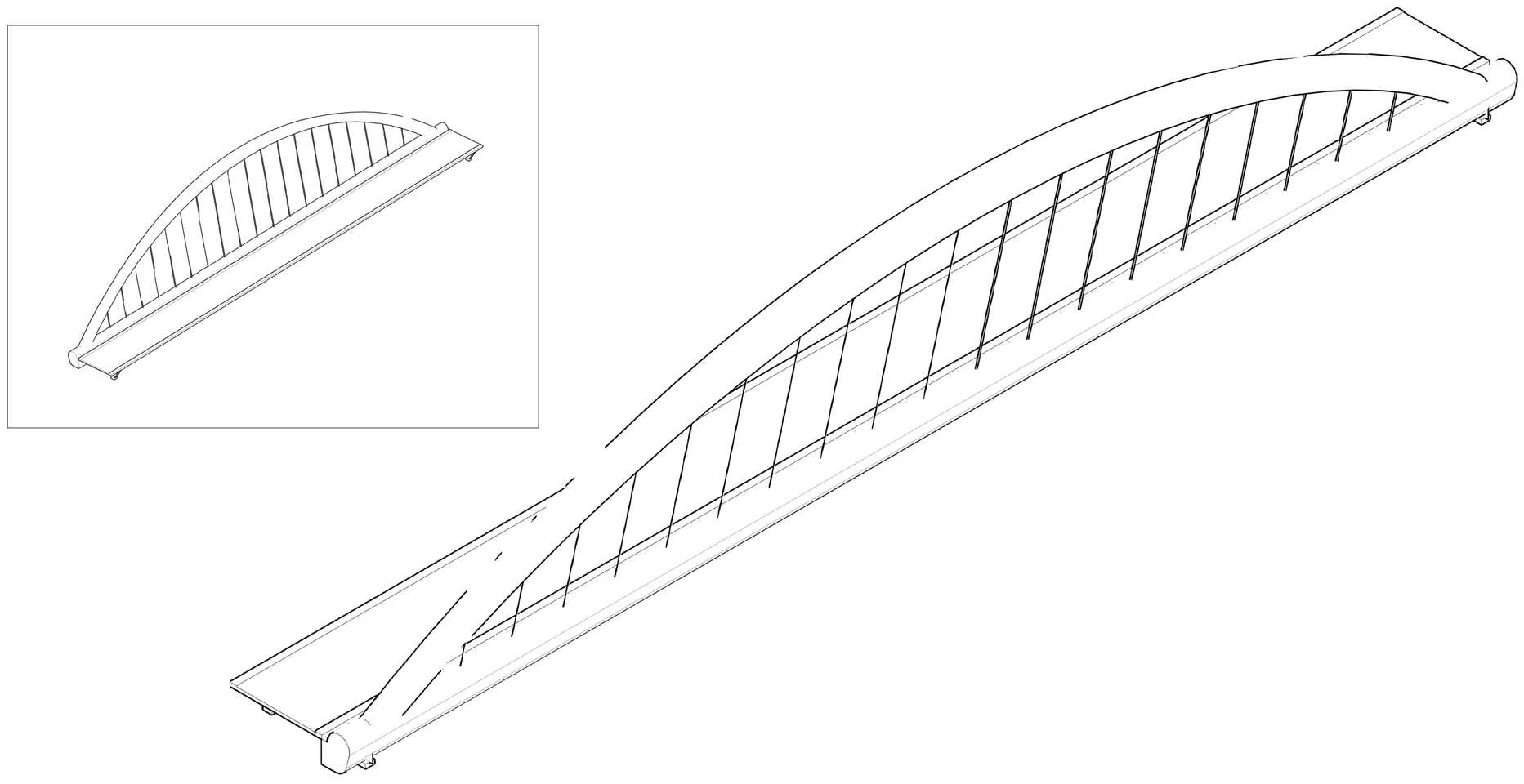

ASSONOMETRIA

Anas SpA

Direzione Progettazione e Realizzazione Lavori

AUTOSTRADA A19 "PALERMO – CATANIA"

RICOSTRUZIONE DELLA CARREGGIATA DIR. CATANIA

DEL VIADOTTO IMERA I TRA LE PILE N.16 E N. 22

PROGETTO PRELIMINARE

PROGETTAZIONE: ANAS - DIREZIONE PROGETTAZIONE E REALIZZAZIONE LAVORI

PROGETTISTA:
Dott. Ing. FULVIO MARIA SOCCODATO
Ordine Ing. di Roma n. 18661

IL GEOLOGO:
Geol. SERENA MAJETTA
Ordine Geol. del Lazio n. 928

IL COORDINATORE PER LA SICUREZZA IN FASE DI PROGETTAZIONE:
Geom. FABIO GUONDAM

VISTO: IL RESPONSABILE DEL PROCEDIMENTO:
Ing. Ettore de la Grennelais

PROTOCOLLO	DATA

GRUPPO DI PROGETTAZIONE ANAS

Arch. Alberto Aronica	*– Coordinamento*
Ing. Domenico Cimino	*– Coordinamento*
Geol. Giovanni Montana	*– Geologia*
Ing. Ginevra Beretta	*– Ambiente e cantierizzazione*
Ing. Giovanni Battista Pelle	*– Ambiente e cantierizzazione*
Ing. Gabriele Giovannini	*– Cartografia*
Geom. Carmelo Zema	*– Espropri*
Geom. Stefano De Masi	*– Computi, Stime e Capitolati*
Geom. Marco Schiucci	*– Sicurezza*
Geol. Giuseppe Gradilla	*– Cave e Discariche*
Ing. Gian Paolo Cimellaro	*– Idraulica*
Ing. Gianfranco Fuiano	*– Strade*
Ing. Francesco Primerì	*– Strade*
Ing. Enrico Mittiga	*– Geotecnica*
Geom. Alessandro Cortese	*– Geotecnica*
Geol. Francesco Sciuto	*– Geologia*
Ing. Luca Montuori Guetti	*– Strutture*
Arch. Gianluca Bonsi	*– Strutture*
Dott. Alberto Barreca	*– Espropri (Supporto DPPA)*
Geom. Carmelo Sorce	*– Cartografia (Supporto DPPA)*

RESPONSABILI DI UNITA' INGEGNERIA:

Ing. Fulvio Maria SOCCODATO	*– Ingegneria del Territorio*
Ing. Alessandro MONEGI	*– Ingegneria Geotecnica e Impianti*
Ing. Achille DEVITERNIZZICH	*– Ingegneria Opere Civili*
Geom. Fabio GUONDAM	*– Ingegneria Computi, Stime e Capitolati*

Opere d'arte

Soluzione 3

Planimetria, prospetto e sezione trasversale

PROGETTO	LIV. PROG.	N. PROG.	NOME FILE	REVISIONE	SCALA:
DPPA16	P	1501	T00VI03STRDI01A	A	–

	–	–	–	–	–
	–	–	–	–	–
		–	–	–	–
A	Emissione per approvazione	Nov. 2015	Arch. Bonsi	Ing. Tarquini Guetti	Ing. Devitofrancesch
		DATA	REDATTO	VERIFICATO	APPROVATO